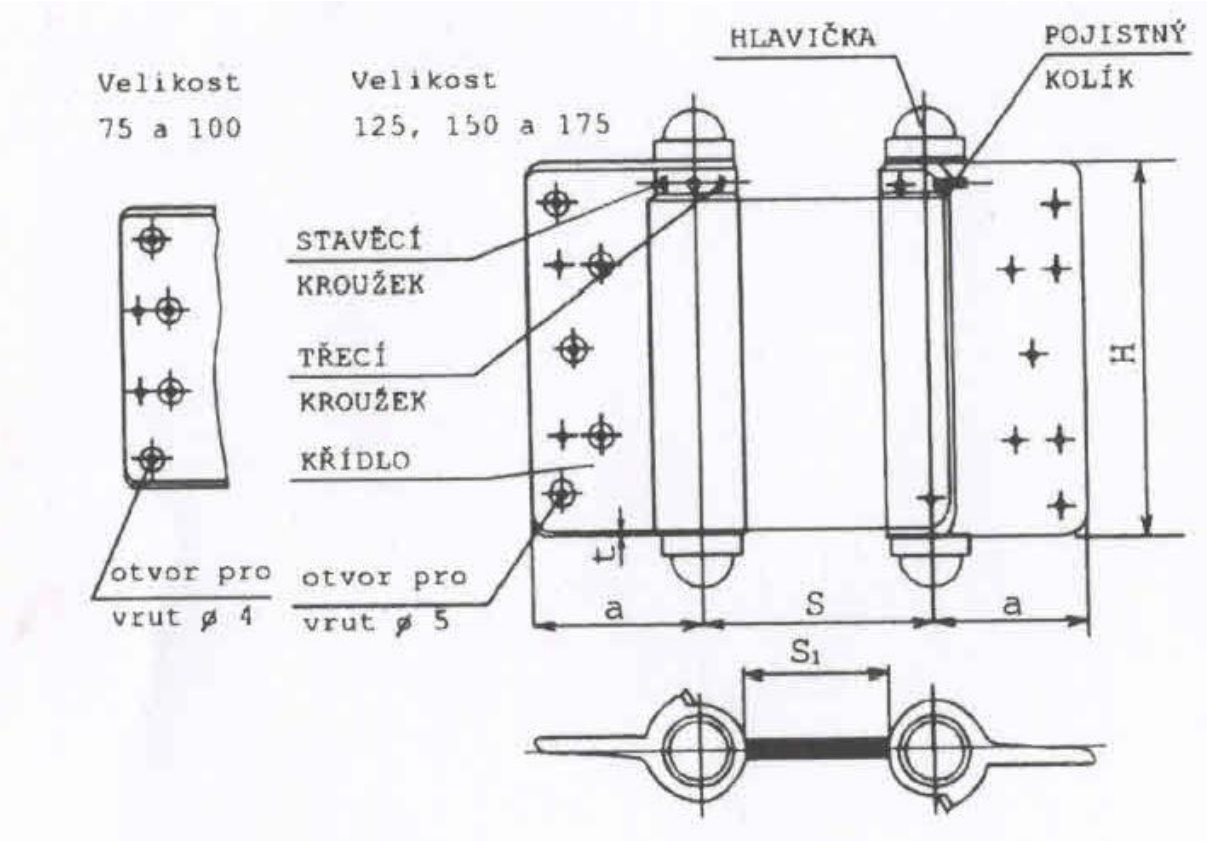

údaj pro objedn.	H ±2	S ±2	S_1 ±2	a ±2	t	Hmotnost v kg ≈	Max. svislé zatížení (N)	Max. +) hmotnost dveř. křid. (kg)
75	75	41	20	27,5	2	0,43	50	15
100	99	64	41	45	2	0,65	66	20
125	125	70	45	51	2,2	0,84	100	30
150	147	80	50	60	2,5	1,44	133	40
175	173	88	54	65	2,8	2,10	166	50

+) platí pro okování třemi závěsy